ZP Control 05 Comfort

Verkabelt / Einschaltdruck 0,5-4 bar

Regenwassernutzung
Peter Brendler
Goldberger Str. 110
40822 Mettmann
Tel: (02104) 98 36 46
mobil: (0163) 898 36 43
E-Mail: brendler@gmx.de
brendler-regenwasser.de

Ausführung:

- Druckmembran und integriertes Rückschlagventil
- eingebauter Trockenlaufschutz
- Digitale Druckanzeige (bar und psi)
- Eingebauter Strömungssensor mit permanenter digitaler Erfassung
- Stand-by Mode
- Mit ART System (Automatic Reset Test): Bei Trockenlauf stoppt das System automatisch und läuft periodisch automatisch neu an.
- Schutzgrad IP 65
- ZP Control 05 Comfort: (zusätzlich zu ZP Control 05 Basic): Eingebauter Drucktransmitter mit Digitalanzeige, integrierter Stromsensor mit digitaler Ausgabe, Schutzeinrichtung gegen Überstromschutz

Einsatzgebiete:

- Für die Steuerung und den Schutz von 1-Phasen-Pumpen bis zu 2,2 kW

Produktvorteile:

- genau einstellbarer Startdruck 0,5 – 4 bar
- integrierter Trockenlaufschutz
- Überstromschutz
- Auto-Reset-Funktion

Technische Daten:

Art.-Nr.	U [V]	P_2 [W]	In [A]	Qmax [m³/h]	DA	L [mm]	B [mm]	H [mm]	Gewicht [kg]
20294	230	2.200	16	8	1" AG	220	150	155	1,3

Abmessungen:

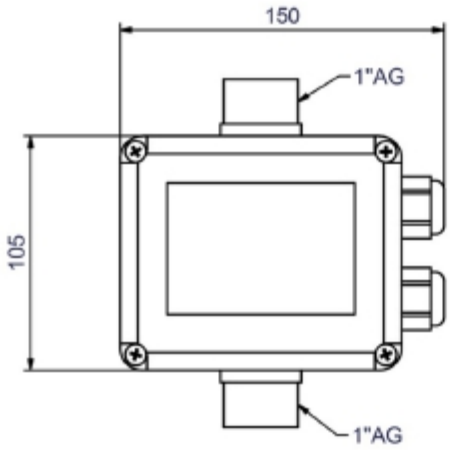

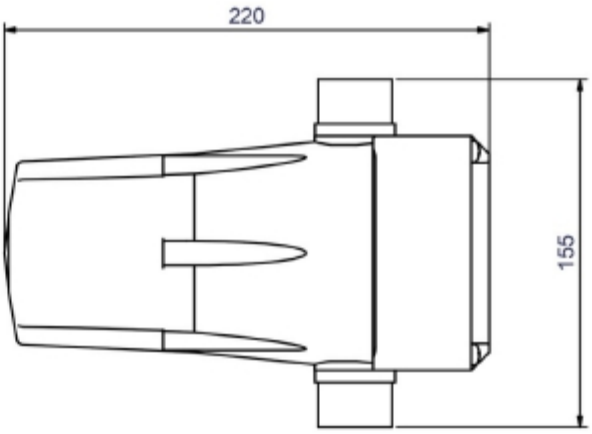

Ist verkabelt
Auf Wunsch lieferbar mit 2 x 3fach-Messingverschraubungen